Pasta baskets Metos Diamante KIT 3MP 97341900

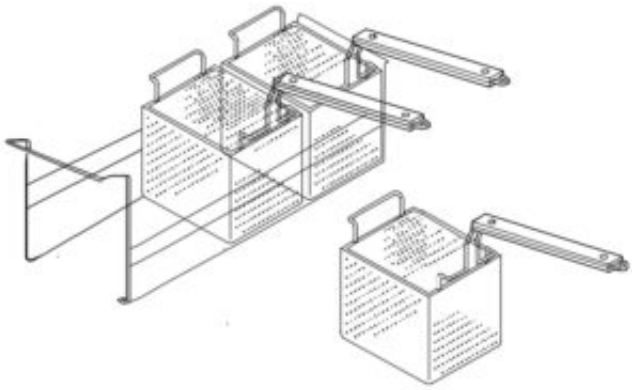

Product information

SKU	4344257
Product name	Pasta baskets Metos Diamante KIT 3MP 97341900
Dimensions	95 × 160 × 180 mm
Weight	0,500 kg

Description

- kolme 95x160x180 mm -kokoista koria telineellä
- Metos Diamante 70 ja 90 sarjan -pastakeittimien altaille
- ruostumatonta terästä